第６０回長野県中学校総合体育大会夏季大会北信地区予選会
令和３年６月２６日
南長野運動公園体育館

男子シングルス

1 今村　　諒（日大附属）
2 小林　楓弥（常　盤）
3 池田　陽智（高　社）
4 峯村　京冴（豊　野）
5 宮本健太郎（櫻ヶ岡）
6 清野　愛樹（豊　田）
7 近藤　良樹（墨　坂）
8 片桐　旦登（坂　城）
9 涌井　隼輔（相　森）
10 玉井　栄吉（市立長野）
11 中島　海翔（木島平）
12 望月　雅斗（豊　野）
13 宮澤　　望（若　穂）
14 土屋　智之（墨　坂）
15 小西　昊太（屋代附属）
16 畠山　裕人（中野平）
17 中澤　大貴（屋代附属）
18 小林　薫平（墨　坂）
19 山本　尚侑（山ノ内）
20 正村　力哉（裾　花）
21 荒井　隆希（東　北）
22 中村　正和（相　森）
23 轟　　真人（市立長野）
24 上松　　悠（中野平）
25 吉江　和也（信大附属）
26 小林　悠哉（高　山）
27 島田　希龍（裾　花）
28 春日原秀吾（中野平）
29 矢作　尚己（飯　綱）
30 丸山　李央（城　南）
31 三宅　梗汰（坂　城）
32 小宮山　俊（墨　坂）
33 小松　亮太（戸倉上山田）
34 藤本　　陸（墨　坂）
35 佐藤　湘太（城　南）
36 中澤　洋介（豊　野）
37 蓬田　颯太（東　北）
38 佐怒賀伸平（山ノ内）
39 涌井　麻央（若　穂）
40 新﨑　　翠（相　森）
41 澁澤　康太（山ノ内）
42 名取　魁人（広　徳）
43 大野　耀平（戸倉上山田）
44 齋藤　優人（小布施）
45 岩下　洋佑（犀　陵）
46 綿貫　友哉（中野平）
47 内田　咲成（墨　坂）
48 半田　知宏（西　部）
49 内田　春成（墨　坂）
50 宮﨑　快斗（坂　城）
51 片山　　亮（中野平）
52 草薙　　樹（信大附属）
53 岡村　康平（市立長野）
54 依田　大和（高　山）
55 岩本　拓真（南　宮）
56 宮澤　　玲（若　穂）
57 飯島　　巧（坂　城）
58 北村　祐太（高　社）
59 佐藤　凌成（墨　坂）
60 塩﨑　逢生（東　北）
61 小池　勇希（裾　花）
62 中山　望夢（須坂東）
63 塩野　誠太（豊　野）
64 橋立　隼汰（中野平）

3位
56 宮澤　玲（若　穂）
120 伊藤　大輝（飯　綱）

鈴木　理仁（墨　坂）　65
上松　温人（城　南）　66
宮尾　崇生（屋代附属）　67
畠山　将也（市立長野）　68
戸谷弥希斗（中　条）　69
岡部　快星（高　山）　70
藤田　開翔（豊　野）　71
松島　幸輝（高　社）　72
山下　光羽（東　北）　73
山口　大翔（須坂東）　74
山田　訊夢（南　宮）　75
神宮寺智仁（市立長野）　76
矢嶋　稜羽（中野平）　77
藤澤　温人（墨　坂）　78
青木　洋大（飯　綱）　79
加藤　　航（戸倉上山田）　80
佐藤　　岳（東　部）　81
坪根　　聖（城　南）　82
小布施祐斗（墨　坂）　83
北嶋　　煉（飯　綱）　84
山﨑　遥介（豊　野）　85
瀧澤　優樹（戸倉上山田）　86
広瀬　実喜（中野平）　87
土屋　悠葵（須坂東）　88
山岸　康紘（屋代附属）　89
高野　壮太（墨　坂）　90
西澤　寛人（東　北）　91
小澤　　創（中野平）　92
上田　　優（相　森）　93
須﨑　太陽（櫻ヶ岡）　94
小林　之織（市立長野）　95
山上　岳敏（山ノ内）　96
小林　大翔（若　穂）　97
斎藤　陽来（須坂東）　98
中野　竣瑛（東　北）　99
田中　颯人（城　南）　100
湯本　優太（中野平）　101
山田　幸希（豊　野）　102
北城　利暉（墨　坂）　103
河野真之助（戸倉上山田）　104
佐藤伸之輔（墨　坂）　105
関　　恭悟（広　徳）　106
村石摩裟斗（相　森）　107
押木　大河（豊　野）　108
中村　遥哉（戸倉上山田）　109
傘木　一輝（墨　坂）　110
青木　颯哉（裾　花）　111
宇田　貴浩（城　南）　112
松倉　輝紀（墨　坂）　113
荒井　奏和（東　北）　114
小坂　　琉（若　穂）　115
山田　偉貴（城　南）　116
小穴　大樹（須坂東）　117
加藤　　心（坂　城）　118
小林　　翼（中野平）　119
伊藤　大輝（飯　綱）　120
江本　脩平（南　宮）　121
西澤　幸真（櫻ヶ岡）　122
中島　悠翔（東　北）　123
山田　翔也（高　社）　124
寺澤　翔太（犀　陵）　125
小宮山　翔（墨　坂）　126
神田　凪音（豊　田）　127
伊藤　喜一（屋代附属）　128

第６０回長野県中学校総合体育大会夏季大会北信地区予選会
令和３年６月２６日
南長野運動公園体育館
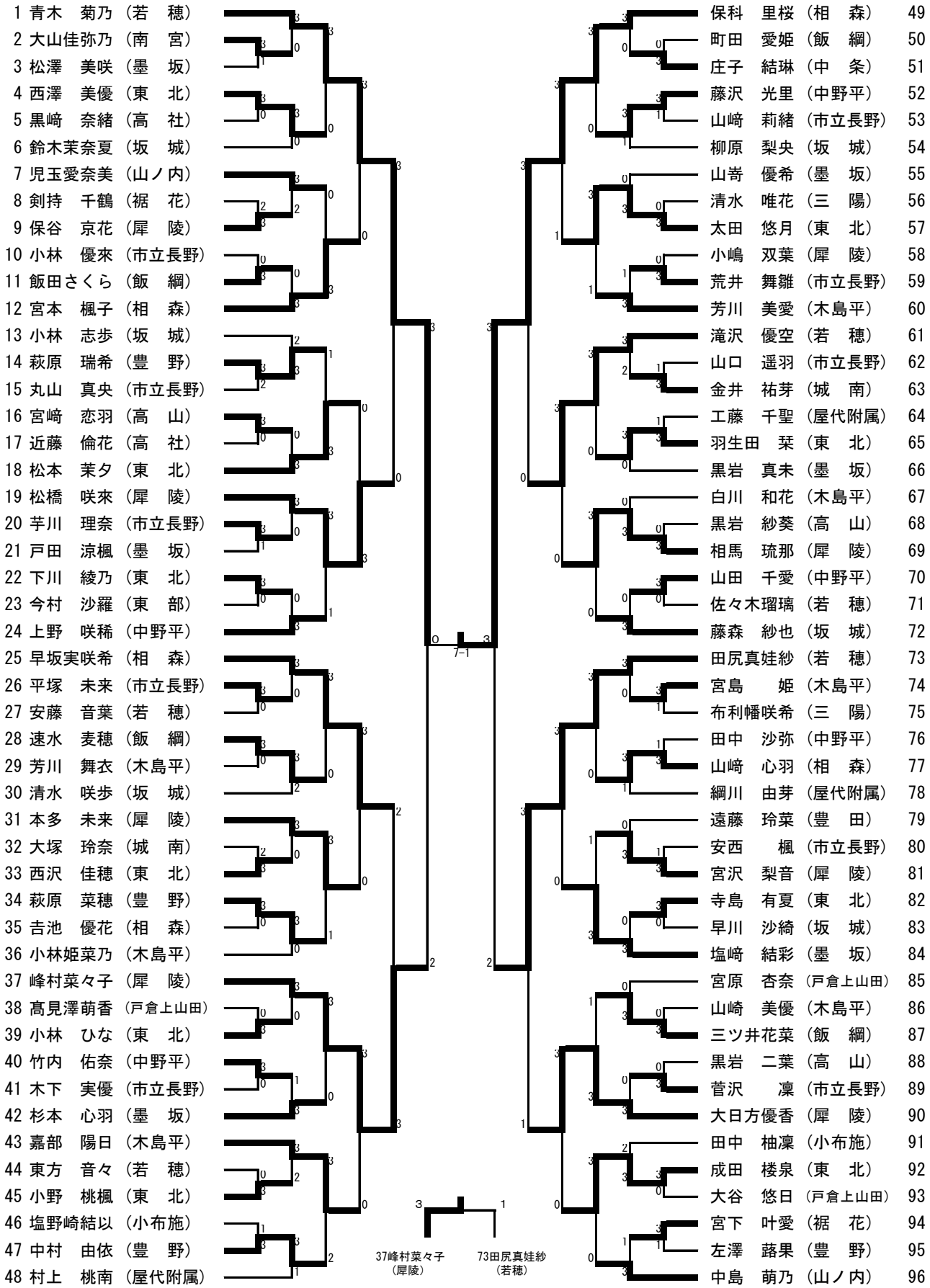
女子シングルス