２０２４年度北信卓球選手権大会
2025年2月1日
南長野運動公園体育館
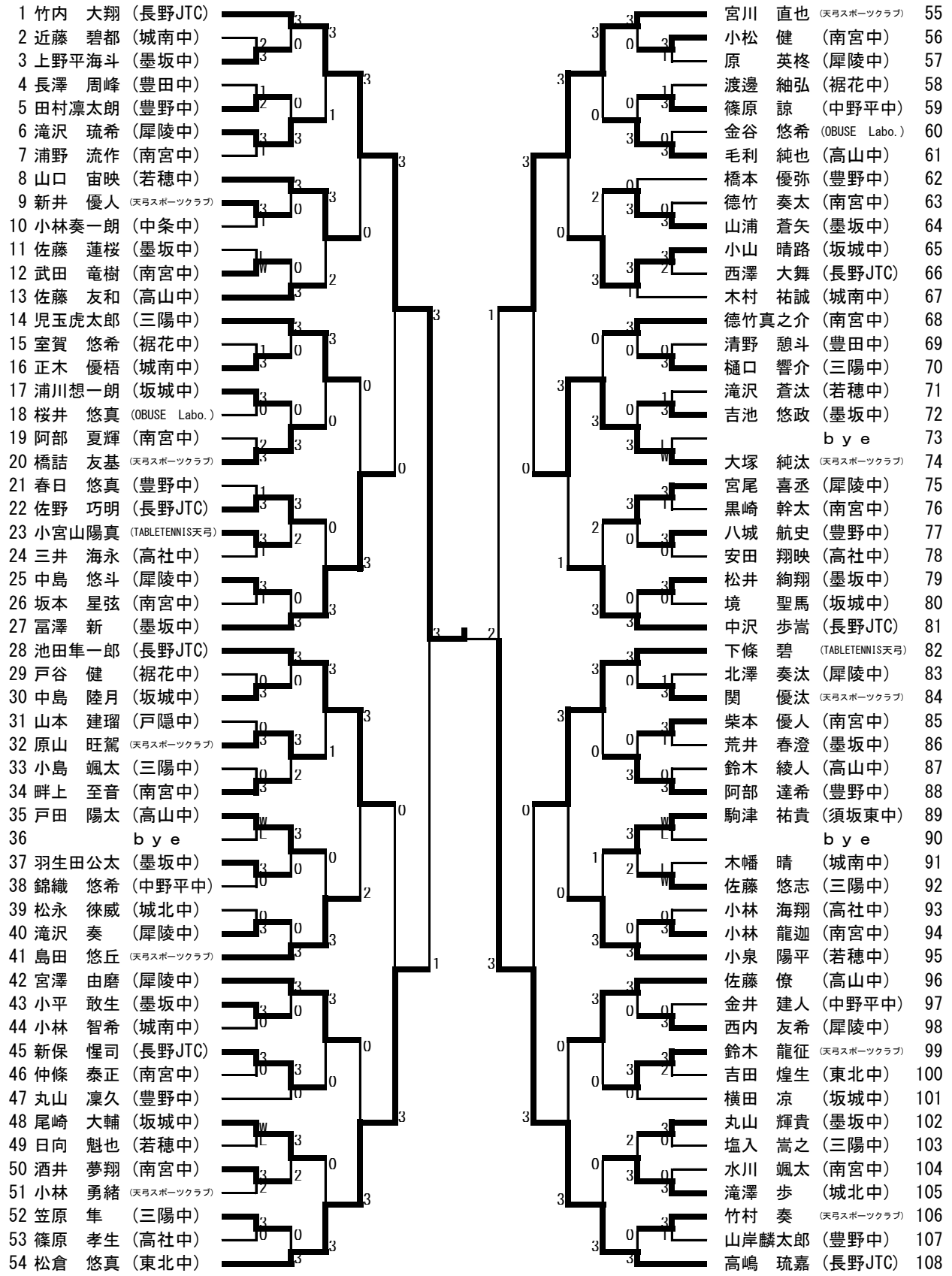
男子中学生１部（中学２年以下男子）